Electrolux PROFESSIONAL

Modularna horizontalna linija thermaline 85 - 4 zone puna zona područje, indukcijska ploča, otvoreno postolje, 1 strana, povišenje

STAVKA #:

MODEL #

NAZIV #

SIS #

AIA #



588660 (MBJJGBJ1AO)	Puna indukcijska ploča na otvorenom postolju, 4 zone, upravljanje s jedne strane, zidna zaštita

Glavne značajke

- Zona pripreme izrađena od staklokeramičke ploče pruža jednoličnu raspodjelu temperature.
- Brzina zagrijavanja/ ponovnog zagrijavanja do pune snage.
- Niska razina disperzije topline u kuhinju.
- Zaštita od pregrijavanja: temperaturni senzor isključuje napon u slučaju pregrijavanja.
- Lonci se jednostavno prenose sa jedne zone na drugu, bez dizanja.
- Indukcijska ploča s više zavojnica velike površine nudi značajno povećanje kapaciteta tava i lonaca zahvaljujući besprijekornom prijelazu između pojedinačnih zona grijanja, idealno za à la carte rad.
- Glatka stakleno-keramička površina može se jednostavno i brzo očistiti, jamčeći maksimalnu higijenu.
- Svi važni dijelovi su lako dostupni sa prednje strane.
- Sustav prijanjanja između uređaja THERMODUL spoj neomogućuje dostup prljavštine do suštinskih dijelova uređaja te pojednostavnjuje micanje uređaja uslijed zamjene ili servisa.
- Metalni regulatori sa higijenskom oblogom "soft" (nježan) dodir za jednostavno rukovanje i čišćenje. Specijalni dizajn regulatora onemogućava dostup prljavštine ili tekuće do vitalnih dijelova uređaja.
- 9 razina snage.
- Ručke su ergonomski dizajnirane sa silikonskom "soft" ručkom za jednostavno rukovanje i čišćenje.

Konstrukcija

- Kontrolna lampica za svaku zonu.
- Radna ploha 2mm u od nehrđajućeg čelika 1.4301 (AISI 304).
- Uređaj izrađen u skladu sa normama DIN 18860_2 sa 20mm okapnice i 70mm sokla.
- Ravna radna ploha sa minimalnim mogućim zonama nečistoća za jednostavno čišćenje cjelokupne površine.
- Unutarnji okvir za robusnu čvrstoću od nehrđajućeg čelika.
- Zaštita od vode IPX5.

Održivost

- Ovaj model je u skladu sa švicarskim Pravilnikom o energetskoj učinkovitosti (730.02).

ODOBRENJE:

Opcijska dodatna oprema

- Strugalo za infracrvena i indukcijska kuhala PNC 910601 ❑
- Komplet spojnih šina za uređaje, zidna zaštita, 850 mm PNC 912498 ❑
- Polica za porcioniranje 1000mm širina PNC 912528 ❑
- Polica za porcioniranje, 10000 mm širina PNC 912558 ❑
- Sklopiva polica, 300x850 mm PNC 912579 ❑
- Sklopiva polica, 400x850 mm PNC 912580 ❑
- Fiksna bočna polica, 200x850 mm PNC 912586 ❑
- Fiksna bočna polica, 300x850 mm PNC 912587 ❑
- Fiksna bočna polica, 400x850 mm PNC 912588 ❑
- Prednji sokl od nehrđajućeg čelika, 1000 mm širina PNC 912636 ❑
- Bočni sokl od nehrđajućeg čelika, lijevi i desni, zidni, 850 mm širina PNC 912659 ❑
- Bočni sokl od nehrđajućeg čelika, lijevi i desni, leđa na leđa, 1700 mm širina PNC 912662 ❑
- Sokl od nehrđajućeg čelika, uza zid, 1000 mm širina PNC 912884 ❑
- Bočna stranica od nehrđajućeg čelika, 850x700 mm, desno, uza zid PNC 913003 ❑
- Bočna stranica od nehrđajućeg čelika, 850x700 mm, lijevo, uza zid PNC 913004 ❑
- Stražnja ploča, 1000x700 mm, za jedinice sa zidnom zaštitom PNC 913015 ❑
- Završni set, flush spoj, zidna zaštita, lijevo PNC 913115 ❑
- Završni set, flush spoj, zidna zaštita, desno PNC 913116 ❑
- Završni set (12,5 mm) za jedinice thermaline 85, zidna zaštita, lijevo PNC 913206 ❑
- Završni set (12,5 mm) za jedinice thermaline 85, zidna zaštita, desno PNC 913207 ❑
- U-voda za postavljanje leđa na leđa, zidna zaštita PNC 913226 ❑
- Profil umetak, d = 850 mm PNC 913231 ❑
- Perforirana polica za grijane ormariće i postolja ormariće (rukovanje s jedne strane TL 80-85-90 i rukovanje s obje strane TL80) PNC 913234 ❑
- Bočna ojačana ploča samo za kombinaciju s bočnom policom, za postavljanje uza zid, desno PNC 913261 ❑
- Bočna ojačana ploča samo za kombinaciju s bočnom policom, za postavljanje uza zid, lijevo PNC 913262 ❑
- Učvršćenje police za TL 80-85-90 rukovanje s jedne strane, TL80 rukovanje s obje strane PNC 913281 ❑
- Pregradna ploča od nehrđajućeg čelika, 850x700 mm, (koristi se isključivo između Electrolux Professional Thermaline Modular 85 i Thermaline C85) PNC 913670 ❑
- Bočna stranica od nehrđajućeg čelika, 850x700 mm, flush spoj (koristiti isključivo uza zid, uz nišu i između Electrolux Professional Thermaline i ProThermetic uređaja i vanjskih uređaja – pod uvjetom da su barem istih dimenzija) PNC 913686 ❑

Tvrtka zadržava pravo promjene bez prethodne najave.
Sve informacije bile su točne u vrijeme tiskanja.

Electrolux PROFESSIONAL

Modularna horizontalna linija thermaline 85 - 4 zone puna zona područje, indukcijska ploča, otvoreno postolje, 1 strana, povišenje

Prednja/e

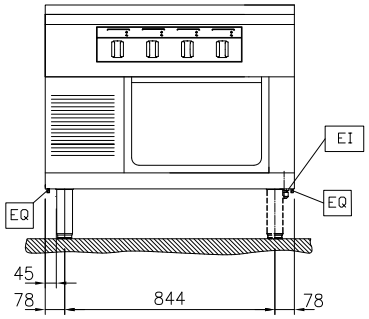

Bočna/o

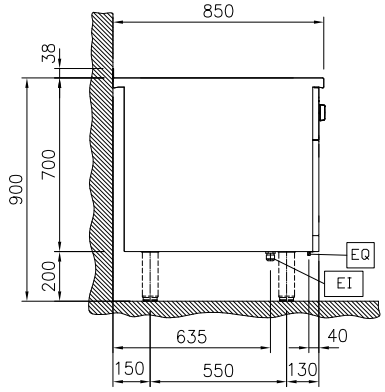

EI = Električki priključak
EQ = Ekvipotencijalni vijak

Gornja/e

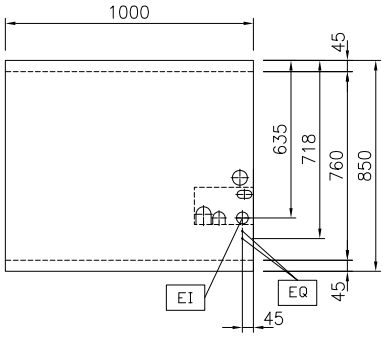

Električki

Napon napajanja:	400 V/3N ph/50/60 Hz
Ukupna snaga:	28 kW

Ključne informacije:

Vanjske dimenzije, širina:	1000 mm
Vanjske dimenzije, dubina:	850 mm
Vanjske dimenzije, visina:	700 mm
Dimenzija utora za odlaganje (širina):	580 mm
Dimenzije utora za odlaganje (visina):	330 mm
Dimenzije utora za odlaganje (dubina):	740 mm
Neto težina:	118 kg
Konfiguracija:	Na postolju;Pristup s jedne strane
Snaga prednjih ploča:	7 - 7 kW
Snaga stražnjih ploča:	7 - 7 kW
Dimenzija prednjih ploča:	420x370 420x370
Dimenzija stražnjih ploča:	420x370 420x370

Održivost

Potrošnja struje:	43 Amps

Tvrtka zadržava pravo promjene bez prethodne najave.
Sve informacije bile su točne u vrijeme tiskanja.

2026.11.19